Primer

LCA-16 T2
Lavadoras barrera 16-22kg

CONTROL T2

Pantalla táctil de 7'', programable y de fácil uso.
Pantalla en ambos lados de la máquina.
Conexión USB. Incluye software para pc para programar, telemetría, análisis de datos, etc.
37 idiomas disponibles.
8 señales de dosificación estándar.

ALTAS PRESTACIONES

Posicionamiento automático del tambor.
2 entradas de agua.
Wet Cleaning, telemetría estándar.
FACTOR 325 (100kg), 350 (16, 22kg), 375 (27, 35, 50, 70kg).
Calefacción: eléctrica, vapor y modelo de doble calefacción (eléctrica + vapor).

EFICIENCIA

Consumo inteligente: ajuste automático del consumo de agua y detergentes (estándar).
Optimal loading: carga óptima (indicando el peso).
Preparada para conexión a depósitos de recuperación: **SAVETANK**.
Bajo consumo de agua.
FACTOR-G elevado: humedad residual reducida > tiempo de secado reducido.

CONECTIVIDAD

IoT - PRIMERLINK **estándar.**
Servicio técnico remoto.
Gestión de lavandería.

ERGONOMÍA

Puertas grandes para facilitar la carga/descarga.
Fácil apertura del tambor mediante pulsador.
Altura de carga (base de la puerta a 670mm)

FÁCIL MANTENIMIENTO

Componentes eléctricos a la izquierda de la máquina, componentes mecánicos a la derecha y conexiones en la parte superior (protegidas de agua y detergentes).
Desagüe central estándar.
Menú técnico: estadísticas, alarmas, auto test, recuperación de datos para técnicos y mantenimiento.

OTROS

2 puertas opuestas (180º) con un marco sanitario de separación.
Preparada para conectarla a bomba dosificadora.
Mueble exterior en Skinplate gris.
Tambor y cuba en acero inox AISI 304.
Variador de frecuencia para controlar desequilibrio.
Certificaciones CE.

OPCIONES

- Licencia IoT - Primer Link
- Versión con una puerta LCA-16
- Segunda pantalla 7" en lado limpio
- Sistema pesaje. Incluye kit con 6 señales de dosificación extra
- Tarjeta con 6 señales extra de dosificación líquida. Total hasta 14 señales
- Tercera entrada de agua
- Doble desagüe
- Prep. Barrera LCA-16 para conex. 3/4" depósitos SAVETANK XL
- Toma de muestra del agua
- Válvula desagüe lateral
- Batería vapor baja presión (0,5 bar)
- Jabonera 4 compartimentos para LCA-16
- Freno motor del tambor eléctrico
- UPS (en caso de corte de suministro eléctrico)
- Aviso lumínico de fin de ciclo
- Zócalo para nivelar altura de carga (base puerta a 850 mm) LCA-16
- Mueble exterior en acero inoxidable AISI 304 LCA-16
- Marco acero inoxidable LCA-16
- Marco aceo inoxidable con base LCA-16
- Embalaje marítimo madera para LCA-16
- 440V III sin N 50/60 Hz (marítimo)

TAMBOR	UNIT.	LCA-16 T2	
Capacidad de carga 1:9	Kg	18	
	lb	39,7	
Capacidad de carga 1:10	Kg	16	
	lb	35,3	
Volumen	l	158	
	ft3	5,58	
Diámetro	mm	633	
	inch	24,9	
Profundidad	mm	500	
	inch	19,7	
Compartimentos tambor	-	1	
Partición Pullman del tambor	-	N/A	
DATOS GENERALES			
Velocidad de lavado	rpm	45	
Velocidad de centrifugado	rpm	1.000	
Factor G	-	350	
Microprocesador ET2	-	7"	
Doble pantalla	-	OPC.	
Freno motor eléctrico	-	OPC.	
Doble desagüe	-	OPC.	
PUERTA			
Dimensiones apertura tambor	mm	400 x 315	
	inch	15,7 x 12,4	
Dimensiones apertura cuba	mm	455 x 415	
	inch	17,9 x 16,3	
Alto base puerta	mm	670	
	inch	26,4	
POTENCIAS			
Motor	kW	2,20	
Calefacción (eléctrica)	kW	12	
Potencia máx. (modelos eléctricos)	kW	14,20	
Potencia máx (modelos agua cal.)	kW	2,20	
Potencia máx. (modelos vapor)	kW	2,20	
CONEXIONES		E/DUAL	S
Tension 230V I + N + T 50/60Hz	Nº x mm²/A	N/A	3 x 1,5 / 6A
Tension 230V III + T 50/60Hz	Nº x mm²/A	4 x 10 / 40A	N/A
Tension 400V III + N + T 50/60Hz	Nº x mm²/A	5 x 6 / 25A	N/A
Entrada vapor (mod. vapeur)	mm	20 / 27	
	inch	3/4"	
Presión de vapor	bar	4 - 8	
	psi	58 - 116	
Entrada de agua	mm	20 / 27	
	inch	3/4"	
Presión de red	bar	3 - 5	
	psi	43 - 72	
Consumo máximo de agua*	Lit/h	144	
Desagüe	mm	80	
	inch	3"	
Capacidad de desagüe	l/min	200	
	cfm	5,65	
AIRE COMPRIMIDO			
Entrada de aire	mm	N/A	
	inch	N/A	
Presión de aire	bar	N/A	
	psi	N/A	

Consumo de aire	l/min	N/A
	cfm	N/A
DIMENSIONES TOTALES / DIMENSIONES CON EMBALAJE		
Ancho neto / Ancho bruto	mm	1.056 / 1.072
	inch	38,7 / 42,2
Profundo neto / Profundo bruto	mm	1.082 / 1.102
	inch	42,6 / 43,4
Alto neto / Alto bruto	mm	1.382 (1.426**) / 1.530
	inch	54,4 (56,14**) / 60,2
Peso neto / Peso bruto	kg	438 / 459
	lb	966 / 1.011,9
Volumen	m3	1,58 / 1,81
	ft3	55,79 / 63,8

* Programa Nº2, 100% carga

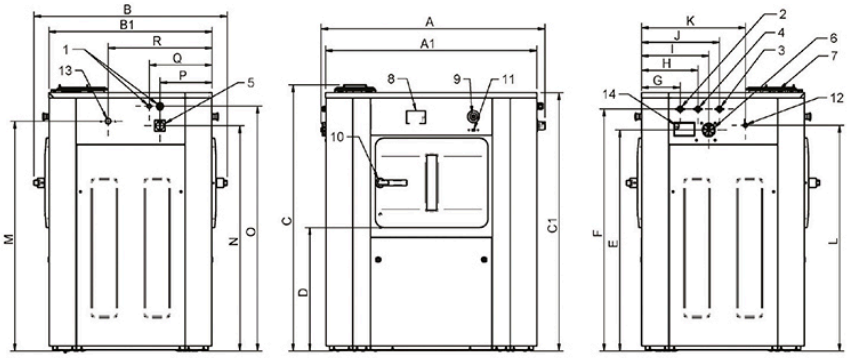

01. Conexión eléctrica
02. Agua caliente
03. Agua fría
04. Agua descalicificada
05. Main Switch
06. Entrada productos líquidos
07. Jabonera (opción)
08. Panel de control
09. Parada de emergencia
10. Apertura de puerta
11. Puerto USB
12. Conexión bomba dosificadora
13. Entrada vapor
14. Salida de vahos

	A	B	C	A1	B1	C1	D	E	F	G	H	I	J	K	L	M	N	O	P	Q	R
LCA-16	1.054	1.082	1.426	984	914	1.385	661	1.184	1.296	217	317	377	437	582	1.209	1.231	1.207	1.311	292	352	582
LCA-22	1.254	1.082	1.426	1.184	914	1.385	661	1.184	1.296	217	317	377	437	582	1.209	1.231	1.207	1.311	292	352	582