Primer

DL-22 P
Secadoras BASIC

CONTROL P

Posibilidad de controlar el tiempo y la temperatura.

ALTAS PRESTACIONES

Inversión de giro estándar.
Tambor galvanizado estándar.
Variador de frecuencia estándar.

EFICIENCIA

Gran filtro de borras.

VERSATILIDAD

Hechas a medida: personalización.
OPL > Autoservicio: estándar OPL, transformable para versión autoservicio.

ERGONOMÍA

Diámetros de puerta grandes.
Inversión de sentido de apertura de puerta.

FÁCIL MANTENIMIENTO

Panel de mandos abatible: acceso fácil y ergonómico.
Menú técnico: estadísticas, para técnicos y mantenimiento con consola externa (con opción consola.
Fácil acceso a componentes.

OTROS

Paneles blancos.
COOL DOWN - Enfriamiento antiarrugas al final del ciclo.
Disponibles en calefacción eléctrica o gas.
CE aprobado

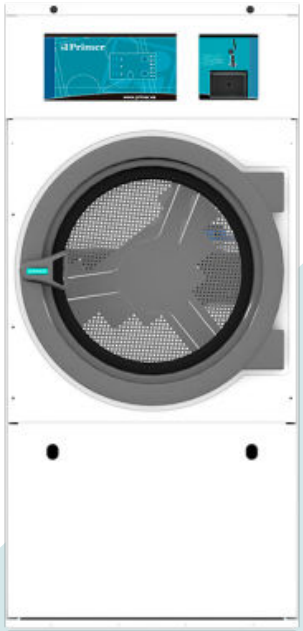

OPCIONES

- Apertura puerta contraria DL-11 a 35
- Panel pos. entrada de aire externa+filtro DL-11 a 35
- Opción gas NG (Natural) para DL
- Pantalla programador P
- 400 V III N 60 Hz
- 230 V III 50 Hz DL-22/28/35
- 230 V III 60 Hz DL-22/28/35
- 230 V III 60 Hz DL-11 a 35 G/S
- 440/480 V III 60 Hz DL-22/28/35
- Embalaje de madera DL-22
- Sistemas de pago para autoservicio

CAPACIDAD Y TAMBOR	UNIT.	DL-22 P	
Capacidad 1/18	Kg	24,4	
	lb	53,9	
Capacidad 1/20	Kg	22,0	
	lb	48,5	
Ø Tambor	mm	835	
	inch	32,87	
Profundidad tambor	mm	800	
	inch	31,5	
Volumen tambor	l	440	
	cu ft	15,54	
Ø Boca puerta	mm	574	
	inch	22,60	
Altura centro puerta	mm	1.030	
	inch	40,55	
Altura suelo hasta parte baja puerta	mm	672	
	inch	26,46	
CALEFACCIÓN ELÉCTRICA			
Poder de evaporación	L/h	17	
	US gallon/h	4,5	
Producción horaria	Kg/h	34	
	lb/h	75	
Potencia de calefacción instalada	kW	24	
Potencia eléctrica instalada	kW	24,97	
CALEFACCIÓN GAS			
Poder de evaporación	L/h	20	
	US gallon/h	5,283	
Producción horaria	Kg/h	40	
	lb/h	88,2	
Potencia de calefacción instalada gas	kcal/h	26655	
	Btu/h	105776	
Potencia de calefacción instalada gas	kW	31	
Potencia eléctrica instalada gas	kW	0,97	
Consumo instantaneo gas propano (G31)	Kg/h	2,66	
	lb/h	5,86	
Consumo instantaneo gas natural (G20)	m³/h	3,28	
	cfm	1,93	
Ø Entrada gas	BSPP ISO 228-1	1/2"	
POTENCIA Y VENTILACIÓN			
Potencia motor tambor	kW	0,37	
Potencia motor ventilador	kW	0,55	
Caudal aire nominal	m³/h	1.200	
	cfm	706	
Ø Evacuación de vahos	mm	200	
Ø Evacuación de vahos	inch	7,87	
EMISIÓN DEL CALOR			
Emisión de calor total máx.	kW	2,4	
	Btu/h	8194	
Emisión de calor frontal máx.	kW	1,7	
	Btu/h	5736	
CONEXIONES		E	G / S
Tensión 230V - I + N + T	Nº x mm² / A	-	3 x 1,5 / 16A
Tensión 230V - III + T	Nº x mm² / A	4 x 25 / 80A	3 x 1,5 / 16A
Tensión 400V - III + N + T	Nº x mm² / A	5 x 10 / 40A	3 x 1,5 / 16A
DIMENSIONES NETAS / D. CON EMBALAJE			
Ancho neto / bruto	mm	890 / 970	
	inch	35 / 38,2	

Profundidad neta / bruta	mm	1.255 / 1.345
	inch	49,4 / 53
Altura neta / bruta (* calefaccion desmontada)	mm	1.812 / 1.940
	inch	71,3 / 76,4
Peso neto / bruto	Kg	210 / 230
	lb	463 / 507
OTROS DATOS		
Nivel sonoro	dB	65

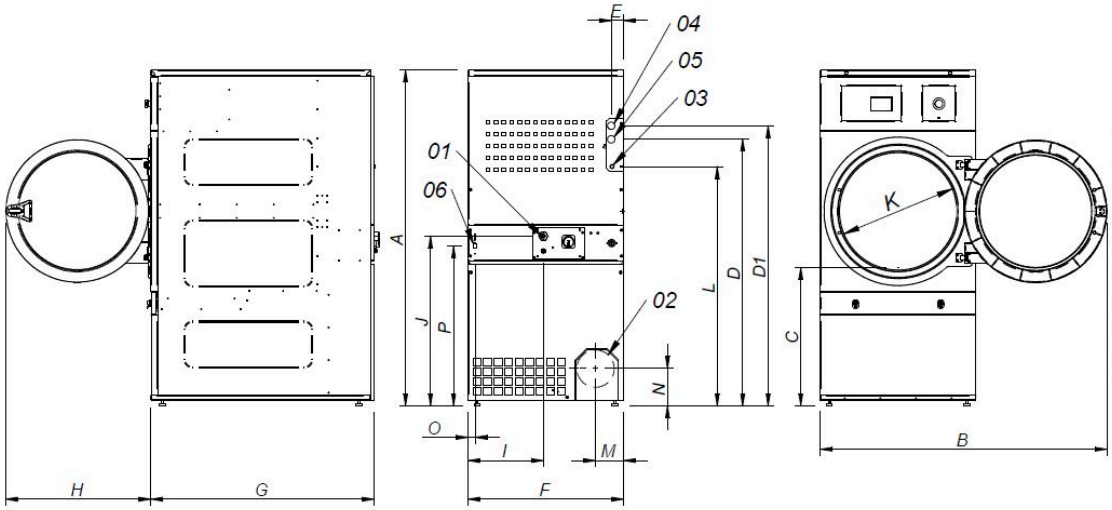

01 ACOMETIDA ELECTRICA
02 SALIDA VAHOS Ø200
03 ENTRADA GAS 1/2"
04 ENTRADA VAPOR 3/4" (DL-18)
05 ENTRADA VAPOR 1" (DL-22)
06 SALIDA CONDENSADOS 3/4"(DL-18)
07 SALIDA CONDENSADOS 1"(DL-22)
08 CONEXIÓN ETHERNET (sólo disponible modelos CONTROL T2)

*Medida con patas montadas (30mm)

	A	B	C	D	D1	E	E1	F	G	H	I	J	K	L	M	N	O	P
DL - 18	1694*	1447	689	1354	1422	68	68	785	1125	735	380	870	575	1226	133	180	35	805
DL - 22	1812*	1552	743	1430	1532	112	55	890	1255	735	107	920	575	1344	238	180	37	860