Primer

DL-28 P
Secadoras BASIC

CONTROL P

Posibilidad de controlar el tiempo y la temperatura.

ALTAS PRESTACIONES

Inversión de giro estándar.
Tambor galvanizado estándar.
Variador de frecuencia estándar.

EFICIENCIA

Gran filtro de borras.

VERSATILIDAD

Hechas a medida: personalización.
OPL > Autoservicio: estándar OPL, transformable para versión autoservicio.

ERGONOMÍA

Diámetros de puerta grandes.
Inversión de sentido de apertura de puerta.

FÁCIL MANTENIMIENTO

Panel de mandos abatible: acceso fácil y ergonómico.
Menú técnico: estadísticas, para técnicos y mantenimiento con consola externa (con opción consola.
Fácil acceso a componentes.

OTROS

Paneles blancos.
COOL DOWN - Enfriamiento antiarrugas al final del ciclo.
Disponibles en calefacción eléctrica o gas.
CE aprobado

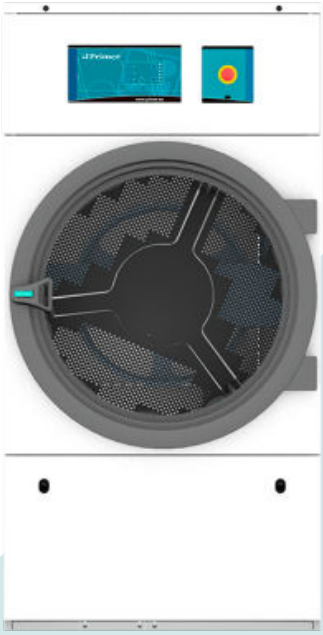

OPCIONES

- Apertura puerta contraria DL-11 a 35
- Panel pos. entrada de aire externa+filtro DL-11 a 35
- Opción gas NG (Natural) para DL
- Pantalla programador P
- 400 V III N 60 Hz
- 230 V III 50 Hz DL-22/28/35
- 230 V III 60 Hz DL-22/28/35
- 230 V III 60 Hz DL-11 a 35 G/S
- 440/480 V III 60 Hz DL-22/28/35
- Embalaje de madera DL-28
- Sistemas de pago para autoservicio

CAPACIDAD Y TAMBOR	UNIT.	DL-28 P	
Capacidad 1/18	Kg	30,6	
	lb	67,3	
Capacidad 1/20	Kg	27,5	
	lb	60,6	
Ø Tambor	mm	947	
	inch	37,28	
Profundidad tambor	mm	780	
	inch	30,71	
Volumen tambor	l	550	
	cu ft	19,42	
Ø Boca puerta	mm	802	
	inch	31,57	
Altura centro puerta	mm	1.040	
	inch	40,94	
Altura suelo hasta parte baja puerta	mm	578	
	inch	22,74	
CALEFACCIÓN ELÉCTRICA			
Poder de evaporación	L/h	26,1	
	US gallon/h	6,9	
Producción horaria	Kg/h	48,4	
	lb/h	106,7	
Potencia de calefacción instalada	kW	30	
Potencia eléctrica instalada	kW	31,15	
CALEFACCIÓN GAS			
Poder de evaporación	L/h	30,9	
	US gallon/h	8,163	
Producción horaria	Kg/h	59,3	
	lb/h	130,7	
Potencia de calefacción instalada gas	kcal/h	35254	
	Btu/h	139899	
Potencia de calefacción instalada gas	kW	41	
Potencia eléctrica instalada gas	kW	1,15	
Consumo instantaneo gas propano (G31)	Kg/h	3,51	
	lb/h	7,74	
Consumo instantaneo gas natural (G20)	m³/h	4,34	
	cfm	2,55	
Ø Entrada gas	BSPP ISO 228-1	1/2"	
POTENCIA Y VENTILACIÓN			
Potencia motor tambor	kW	0,55	
Potencia motor ventilador	kW	0,55	
Caudal aire nominal	m³/h	1.200	
	cfm	706	
Ø Evacuación de vahos	mm	200	
Ø Evacuación de vahos	inch	7,87	
EMISIÓN DEL CALOR			
Emisión de calor total máx.	kW	3	
	Btu/h	10242	
Emisión de calor frontal máx.	kW	2,1	
	Btu/h	7170	
CONEXIONES		E	G / S
Tensión 230V - I + N + T	Nº x mm² / A	-	3 x 1,5 / 16A
Tensión 230V - III + T	Nº x mm² / A	4 x 35 / 100A	3 x 1,5 / 16A
Tensión 400V - III + N + T	Nº x mm² / A	5 x 16 / 63A	3 x 1,5 / 16A
DIMENSIONES NETAS / D. CON EMBALAJE			
Ancho neto / bruto	mm	985 / 1.065	
	inch	38,8 / 41,9	

Profundidad neta / bruta	mm	1.054 / 1.154
	inch	41,5 / 45,4
Altura neta / bruta (* calefaccion desmontada)	mm	1.975 / 2.080
	inch	77,8 / 81,9
Peso neto / bruto	Kg	230 / 260
	lb	507 / 573
OTROS DATOS		
Nivel sonoro	dB	65

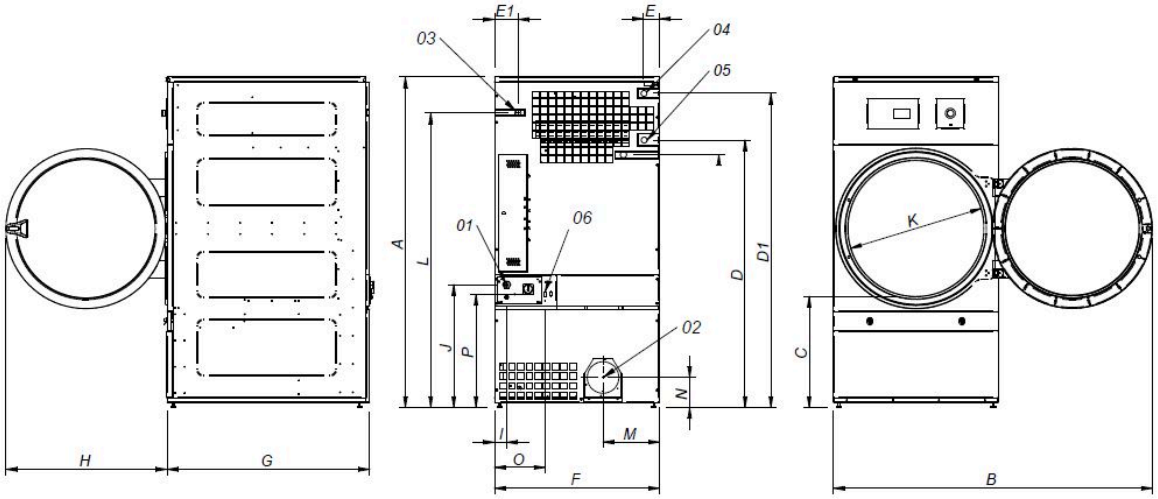

01 ACOMETIDA ELECTRICA
02 SALIDA VAHOS Ø200
03 ENTRADA GAS 1/2"
04 ENTRADA VAPOR 1"
05 SALIDA CONDENSADOS 1"
06 CONEXIÓN ETHERNET (sólo disponible modelos CONTROL T2)

* Medida con patas montadas (30mm)

	A	B	C	D	D1	E	E1	F	G	H	I	J	K	L	M	N	O	P
DL - 28	1975*	1910	660	1590	1875	102	130	985	1054	970	70	730	802	1760	337	178	301	676
DL - 35	1975*	1910	660	1590	1875	102	130	985	1210	970	70	730	802	1760	337	178	301	676