PN-200/25 Nomex EXCELLENCE
Planchadoras Ø250

CONTROL ELECTRÓNICO

PN-100/25, PN-120/25, PN-140/25, PN-200/25
• Botón marcha/paro.
• Pantalla digital: control de la temperatura preciso.
• Velocidades de planchado predeterminados, no ajustables.

PN-140/25, PN-200/25 EXCELLENCE
• Simple y fácil de usar con un **modo automático:** ajusta la velocidad de planchado según la temperatura seleccionada.
• Pantalla digital para controlar la velocidad y la temperatura.

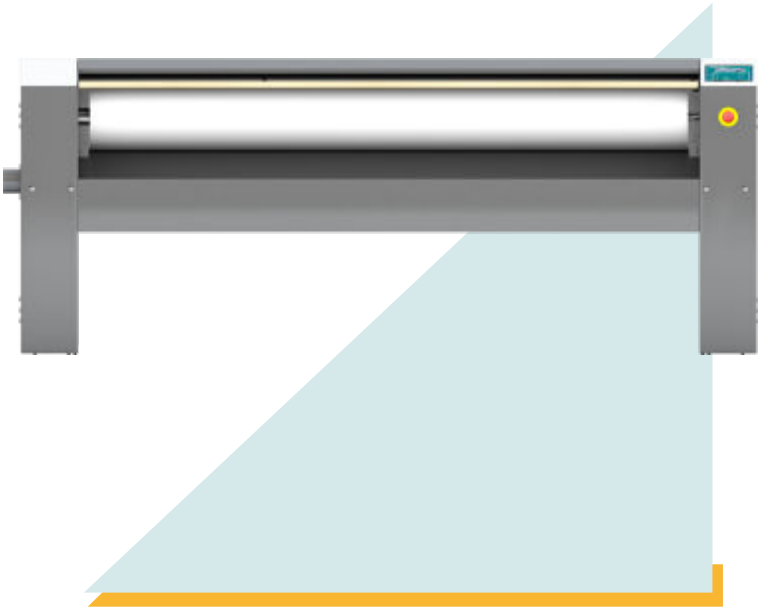

EFICIENCIA

Confort acústico: 65 dB máx.
Diseño compacto: ahorro de espacio, adecuado para espacios pequeños.
Ideal para procesar pequeñas cantidades de prendas planas en estructuras como restaurantes, habitaciones.

ROBUSTEZ

Revestimiento Nomex: resistente a altas temperaturas (opción, estándar en EXCELLENCE).
Paneles en skinplate gris y acero inoxidable.
Mesa de introducción de madera.
Componentes industriales, más duraderos.

ALTAS PRESTACIONES

Gran área de contacto del rodillo con las prendas.
Movimiento de cubeta automático mediante pedal o detección de célula al pie.
Dos modelos disponibles:
• **Estándar**: rodillo recubierto en poliéster y funda de algodón.
• **Opción**: con muletón y funda Nomex.

Modelos EXCELLENCE:
• Gran área de contacto del rodillo con las prendas.
• Modo de funcionamiento de una calandra mural: sin movimiento de la cubeta, más ergonómico.
• Modelos equipados con correas Nomex, extracción e inverter, más productividad.
• Velocidad y temperatura ajustable.

FÁCIL MANTENIMIENTO

Fácil instalación: solo requiere una conexión eléctrica.
Fácil acceso en ambos lados para mantenimiento.
Desmontaje rápido y fácil de los rodamientos.

OTROS

Introducción y recepción frontal.
Rodillo ø 250 mm.
Anchura útil: 1.000, 1.200, 1.400 y 2.000 mm.
Calefacción eléctrica.
Certificación CE.

OPCIONES

• 230V I N 50Hz (excepto mod. 200 EXCELLENCE)
• 400 N T 60 Hz
• 440 V III 60 Hz sin n (marítimo)

DATOS GENERALES	UNIT.	PN-200/25 Nomex EXCELLENCE
Producción teórica: 20-25% humedad	Kg/h	50
	Lb/h	110,23
Ø Rodillo	mm	250
	inch	9,84
Ancho útil	mm	2.000
	inch	78,74
Velocidad de trabajo	m/min	1.5-6
	ft/mn	4,9 - 19,6
Programador electrónico	-	SI
Movimiento cubeta	-	NO
POTENCIAS		
Potencia Calentamiento	Kw	12
Potencia motor rodillo	Kw	0.18
Potencia motor ventilador	Kw	0.12
Potencia total eléctrica	Kw	12.3
CONEXIONES		
Tension 230 V I + N + T	nº x mm²/A	-
	n° x AWG/A	-
Tensión 230 V III + T	nº x mm²/A	4 x 10 / 40A
	n° x AWG/A	4 x 7 / 40A
Tensión 400 V III + N + T	nº x mm²/A	5 x 4 / 20A
	n° x AWG/A	5 x 11 / 20A
DIMENSIONES		
Ancho neto / bruto	mm	2.523 / 2.490
	inch	99 / 98
Profundo neto / bruto	mm	484 / 540
	inch	19 / 21
Alto neto / bruto	mm	985 / 1.130
	inch	39 / 44
Peso neto / bruto	Kg	184 / 204
	Lb	406 / 450
Volumen neto / bruto	m³	1,2 / 1,52
	ft³	42,48 / 53,66
OTROS		
Nº Salidas Vahos	Nº	1
Ø Salida vahos	mm	80
	inch	3,15
Caudal de aire aspiración	m³/h	500
	cfm	294,29
Nivel Sonoro	dB	60

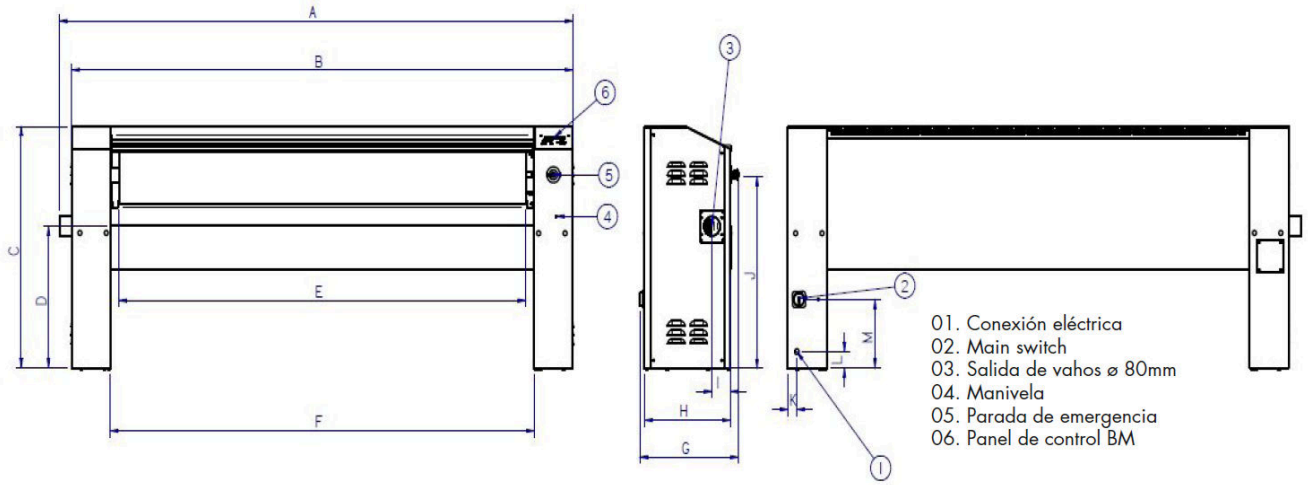

	A	B	C	D	E	F	G	H	I	J	K	L	M
PN-140/25 EXCELLENCE	1.922	1.862	985	610	1.400	1.480	484	423	91	791	45	75	287
PN-200/25 EXCELLENCE	2.522	2.462	985	610	2.000	2.080	484	423	91	791	45	75	287