Primer

DO-22 T2
Secadoras OPTIMA

CONTROL T2

Pantalla táctil a color de 7'', programable y de fácil uso.
Conexión USB.
Incluye plataforma online para programar, telemetría, análisis de datos...mediante la IoT.
Videos en pantalla: anuncios, instrucciones (útil para autoservicio).
37 idiomas.

ALTAS PRESTACIONES

Inversión de giro estándar.
Tambor en acero inoxidable estándar.
Variador de frecuencia estándar.

EFICIENCIA

DUAL AIRFLOW: Sistema de flujo de aire axial-radial.
Gran filtro de borras.

CONECTIVIDAD

IoT - PRIMERLINK estándar.
Gestión de lavanderías: OPL y autoservicio.
Pago remoto (autoservicio) en los modelos de 11 a 35 kg.

VERSATILIDAD

Hechas a medida: personalización.
Wet Cleaning.
OPL <> Autoservicio - Modelo estándar OPL fácilmente transformable para autoservicio (11-35 kg).

ERGONOMÍA

Cajón del filtro, malla en acero inoxidable.
Diámetros de puerta grandes.
Inversión de sentido de apertura de puerta.

FÁCIL MANTENIMIENTO

Panel abatible: acceso fácil y ergonómico.
Menú técnico: estadísticas para técnicos.
Fácil acceso a componentes.

OTROS

Mueble skinplate gris, efecto inox.
EFFICIENT DRUM: tambor con perforaciones embutidas.
COOL DOWN: enfriamiento al final del ciclo.
Disponibles en calefacción eléctrica, gas o vapor.
CE aprobado.

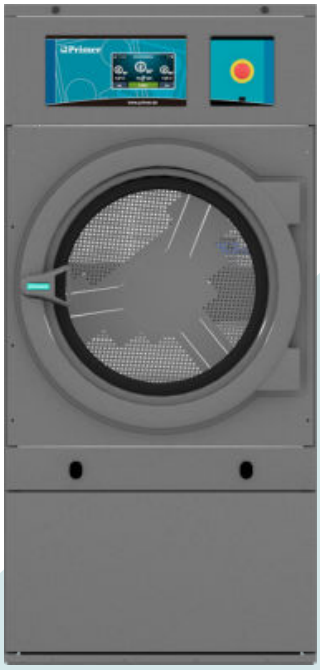

OPCIONES

- Licencia IoT - Primer Link
- PRIMER LAUNDRY App - Autoservicio (iOS / Android)
- Control de humedad SMART DRY
- Doble cristal puerta DO-11/14/18/22
- Sistema anti/incendios DO-22/28
- Apertura puerta contraria DO-11 a 35
- Modelo tropicalizado
- Dosificación de perfume
- Panel posterior entrada de aire externa+filtro DO-11 a 35
- Filtro de borras con mallado 0/6 mm (estándar es 0/3 mm)
- Filtro de borras con mallado 1/2 mm (estándar es 0/3 mm)
- Mueble en acero inox DO-22
- Panel frontal en acero inox DO-22
- Batería vapor en acero inox DO-22
- Batería de vapor a baja presión DO- 22
- Embalaje de madera DO-22
- Opción gas NG (Natural)
- 400 V III N 60 Hz DO-11 a 35
- 230 V III 50 Hz DO-22/28/35 E
- 230 V III 60 Hz DO-22/28/35 E
- 230 V III 60 Hz DO-11 a 35 G/S
- 440/480 V III 60 Hz DO-22/28/35
- Sistemas de pago para autoservicio

CAPACIDAD Y TAMBOR	UNIT.	DO-22 T2
Capacidad 1/18	Kg	24,4
	lb	53,9
Capacidad 1/20	Kg	22
	lb	48,5
Ø Tambor	mm	835
	inch	32,87
Profundidad tambor	mm	800
	inch	31,5
Volumen tambor	l	440
	cu ft	15,54
Ø Boca puerta	mm	574
	inch	22,60
Altura centro puerta	mm	1.030
	inch	40,55
Altura suelo hasta parte baja puerta	mm	672
	inch	26,46
CALEFACCIÓN ELÉCTRICA		
Poder de evaporación	L/h	17
	US gallon/h	4,5
Producción horaria	Kg/h	34
	lb/h	75
Potencia de calefacción instalada	kW	24
Potencia eléctrica instalada	kW	24,97
CALEFACCIÓN GAS		
Poder de evaporación	L/h	20
	US gallon/h	5,283
Producción horaria	Kg/h	40
	lb/h	88,2
Potencia de calefacción instalada gas	kcal/h	26655
	Btu/h	105776
Potencia de calefacción instalada gas	kW	31
Potencia eléctrica instalada gas	kW	0,97
Consumo instantaneo gas propano (G31)	Kg/h	2,66
	lb/h	5,86
Consumo instantaneo gas natural (G20)	m³/h	3,28
	cfm	1,93
Ø Entrada gas	BSPP ISO 228-1	1/2"
CALEFACCIÓN VAPOR		
Potencia de calefacción instalada vapor	kW	49,20
	Btu/h	167877
Potencia eléctrica instalada vapor	kW	0,97
Consumo de vapor (8 barG) - Estandar	kg/h	87
Consumo de vapor (116 psiG)	lb/h	104,8
Presión vapor	barG	6 - 9
	psiG	87 - 130,5
Entrada - salida vapor estandar	BSPT- ISO7.1	1"
Entrada vapor - salida condensados	NPT ANSI B1.20.1 Tapered	1"
Presión vapor - Baja presión	barG	3 - 6
	psiG	43,5 - 93
Entrada - salida vapor - Baja presión	BSPT- ISO7.1	1"
CALEFACCIÓN ACEITE TÉRMICO		
POTENCIA Y VENTILACIÓN		
Potencia motor tambor	kW	0,37
Potencia motor ventilador	kW	0,55
Caudal aire nominal	m³/h	1.200
	cfm	706

Ø Evacuación de vahos	mm	200	
Ø Evacuación de vahos	inch	7,87	
EMISIÓN DEL CALOR			
Emisión de calor total máx.	kW	2,4	
	Btu/h	8194	
Emisión de calor frontal máx.	kW	1,7	
	Btu/h	5736	
CONEXIONES		**E**	**G / S**
Tensión 230V - I + N + T	Nº x mm² / A	-	3 x 1,5 / 16A
Tensión 230V - III + T	Nº x mm² / A	4 x 25 / 80A	3 x 1,5 / 16A
Tensión 400V - III + N + T	Nº x mm² / A	5 x 10 / 40A	3 x 1,5 / 16A
DIMENSIONES NETAS / D. CON EMBALAJE			
Ancho neto / bruto	mm	890 / 970	
	inch	35 / 38,2	
Profundidad neta / bruta	mm	1.255 / 1.345	
	inch	49,4 / 53	
Altura neta / bruta (* calefaccion desmontada)	mm	1.812 / 1.940	
	inch	71,3 / 76,4	
Peso neto / bruto	Kg	210 / 230	
	lb	463 / 507	
OTROS DATOS			
Nivel sonoro	dB	65	

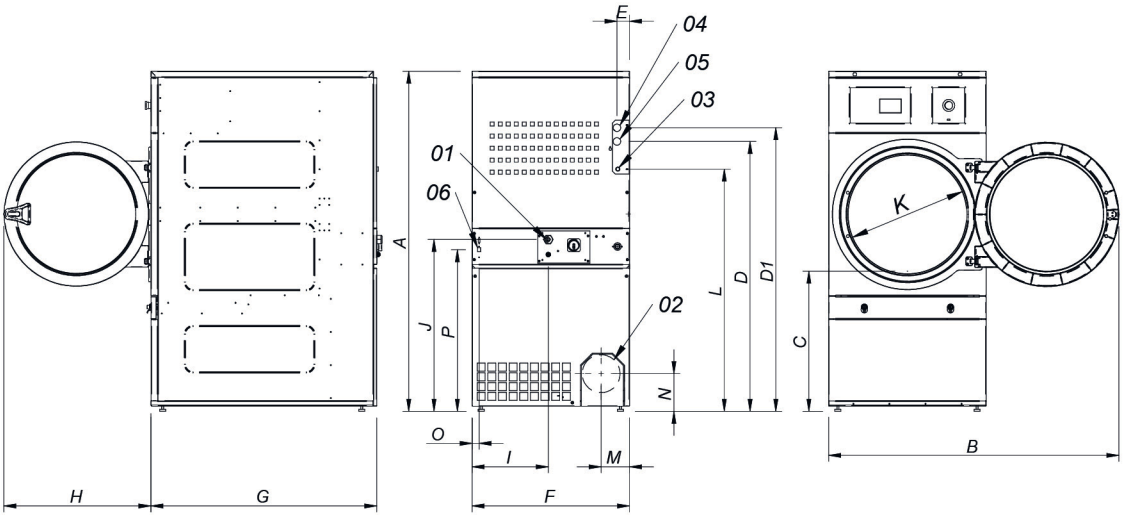

01. Acometida eléctrica
02. Salida vahos ø200
03. Entrada gas 1/2”
04. Entrada vapor 3/4” (18kg)
05. Entrada vapor 1” (22kg)
06. Salida condensados 3/4”(18kg)
07. Salida condensados 1” (22kg)
08. Conexión Ethernet

* Medida con patas montadas (30mm)

	A	B	C	D	D1	E	E1	F	G	H	I	J	K	L	M	N	O	P
DO-18	1694*	1447	689	1354	1422	68	68	785	1125	735	380	870	575	1226	133	180	35	805
DO-22	1812*	1552	743	1430	1532	112	55	890	1255	735	107	920	575	1344	238	180	37	860