Primer

SP800-3300
Calandras SP

PRESTACIONES

Calandra compacta con largo de trabajo de 2.600 a 3.300mm y rodillo de planchado de 600, 800 y 1.000mm.

Mueble exterior en acero lacado.

1 ó 2 vías de trabajo: una para las sábanas y dos para la ropa de mesa o piezas pequeñas.

Sistema de plegado mediante fotocélulas y aire comprimido.

Variador de frecuencia.

Bandas de alimentación y planchado NOMEX.

Control con pantalla táctil: los programas pueden ser creados con control de velocidad (entre 3 y 18metros/min), control de temperatura y parámetros de plegado.

Sistema de parada automática por enfriamiento (80ºC).

Gran capacidad de producción según la humedad residual de las prendas, hasta 290kg/h directamente de la lavadora de alta velocidad.

Calefacción eléctrica, gas o vapor.

Potente sistema de extracción.

Modelo a gas con quemador radiante (25% más de producción), opcional en modelos de 800mm de diámetro y estándar en modelos de 1.000mm de diámetro.

OPCIONES

- Bandas de introducción aspirantes
- Introductor de pinzas 1 vía (sin bandas de introducción aspirantes)
- Salida posterior + bypass
- Plegador Transversal + Apilador SP-330
- Salida posterior motorizada, altura 860 mm, incluye salida posterior
- Recojedor 2 vías para los modelos SP
- Recojedor 4 vías para los modelos SP
- BY-PASS
- Doble presión pliegue transversal
- Rechazo de ropa
- Voltaje diferente a 400V III +N 50 Hz
- Embalaje marítimo para SP

DATOS GENERALES	UNIT.	SP800-3300
Producción teórica* calentamiento eléc./Vapor/gas atm.	Kg/h	220
Producción teórica* calentamiento gas radiante	Kg/h	253
Ø Rodillo	mm	800
Ancho útil	mm	3.300
Altura suelo-bandas introducción	mm	1.050
Velocidad de trabajo	mt/min	3-13
Tipo de Control	-	Digital
Nº Programas	Nº	20
PLEGADO		
1 vía - Pliegue longitudinal	Nº	1-2
2 vías - Pliegue longitudinal	Nº	1-2
POTENCIAS		
Calentamiento eléctrico	kW	72
Potencia total eléctrica (Modelo eléctrico)	kW	74,2
Calentamiento gas (natural/ LPG)	kW	124,70 / 124,10
Potencia total eléctrica (Modelo gas)	kW	2,2
Calentamiento vapor	kW	110
Potencia total eléctrica (Modelo Vapor)	kW	2,2
CONEXIONES		
Ø Entrada gas	BSP	1"
Ø Entrada vapor (12 bar max.)	BSP	1"
Ø Condensación (Modelo vapor)	BSP	1/2"
Ø Entrada aire	BSP	12
DIMENSIONES / DIMENSIONES DE EMBALAJE		
Ancho neto / Ancho bruto	mm	4.480 / 4.600
Profundo neto / Profundo bruto	mm	1.770 / 2.220
Alto neto/ Alto bruto	mm	2.200 / 2.140
Peso neto / Peso bruto	Kg	2.835 / 3.335
Volumen	m3	17,45 / 21,85
OTROS		
Salida de vahos	Nº	2
Ø Salida de vahos	mm	160
Caudal de aire aspiración	m3/h	2 x 1.000
Consumo aire (6,5 Bar)	mm	9.000
Nivel Sonoro	dB	70

* 50% de humedad residual, 140gr/m² de algodón, utilización del rodillo al 100%

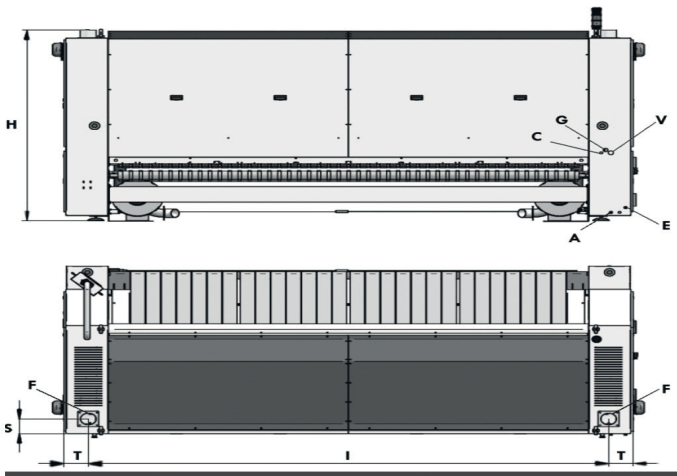

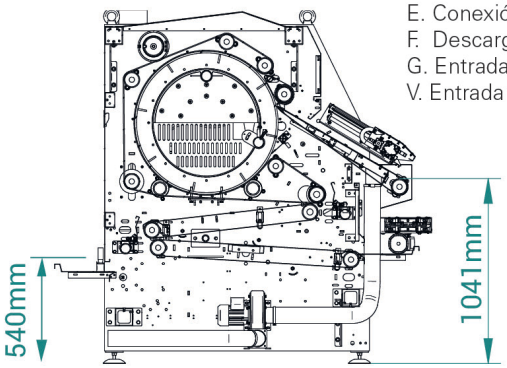

A. Entrada aire comprimido
C. Descarga condensación (mod. vapor)
E. Conexión eléctrica
F. Descarga de vahos
G. Entrada gas
V. Entrada vapor

	H	I	T	S	A	C	E	F	G	V
SP800-2600	1.966	3.242	186	152	Ø 12	1/2"	5 x 2,5	Ø 120	1"	1"
SP800-3300	1.966	3.942	186	152	Ø 12	1/2"	5 x 2,5	Ø 120	1"	1"