Primer

DS-60 P
Secadoras STANDARD

CONTROL P

Pulsadores para controlar la temperatura y el tiempo.

ALTAS PRESTACIONES

Inversión de giro estándar.
Tambor en acero inoxidable estándar.
Variador de frecuencia estándar.

EFICIENCIA

DUAL AIRFLOW - Sistema optimizado de flujo de aire axial-radial.
Gran filtro de borras.

VERSATILIDAD

Hechas a medida: personalización.
OPL > Autoservicio - Secadora estándar OPL transformable para versión autoservicio.

ERGONOMÍA

Cajón del filtro, malla en acero inoxidable.
Diámetros de puerta grandes.
Inversión de sentido de apertura de puerta (modelos sin guillotina)

FÁCIL MANTENIMIENTO

Panel de mandos abatible: acceso fácil y ergonómico.
Menú técnico: estadísticas, para técnicos y mantenimiento con consola externa (con opción consola).
Fácil acceso a componentes.

OTROS

Mueble skinplate gris, efecto inox.
EFFICIENT DRUM: El nuevo tambor con perforaciones interiores.
COOL DOWN: Enfriamiento al final del ciclo.
Disponibles en calefacción eléctrica, gas o vapor.
CE aprovado.

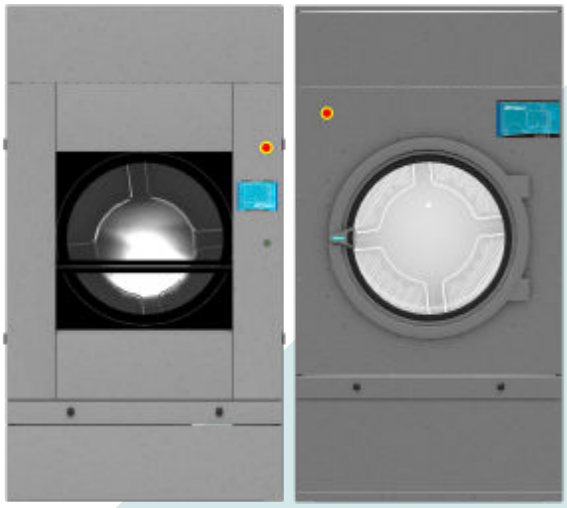

OPCIONES

- 440/480V 3~ 60 Hz DO-45-60-80
- Puerta de guillotina manual DS-45C/60C/80C (sin doble cristal)
- Doble cristal puerta DS-28/35/45/60/80
- Apertura puerta contraria DS-45/60/80
- Panel posterior entrada de aire externa+filtro DS-45/60/80
- Filtro de borras con mallado 0/6 mm (estándar es 0/3 mm)
- Filtro de borras con mallado 1/2 mm (estándar es 0/3 mm)
- Mueble en acero inox DS-60
- Batería de vapor a baja presión DS-45/60/80
- Embalaje de madera DS-60
- Opción gas NG (Natural)
- 400 V III N 60 Hz DS-45/60/80 E/S
- 400 V III N 60 Hz DS-45/60/80 G
- 230 V III 50 Hz DS-45/60/80 G
- 230 V III 60 Hz DS-45/60/80 E/S
- 230 V III 60 Hz DS-45/60/80 G
- 400 V III 50 Hz DS-60/80
- 440/480V III 60 Hz DS-45/60/80

CAPACIDAD Y TAMBOR	UNIT.	DS-60 P
Capacidad 1/18	Kg	66,7
	lb	146,9
Capacidad 1/20	Kg	60
	lb	132,3
Ø Tambor	mm	1.225
	inch	48,23
Profundidad tambor	mm	1.020
	inch	40,16
Volumen tambor	l	1.200
	cu ft	42,37
Ø Boca puerta	mm	802
	inch	31,57
Altura centro puerta	mm	1.275
	inch	50,20
Altura suelo hasta parte baja puerta	mm	813
	inch	31,99
CALEFACCIÓN ELÉCTRICA		
Poder de evaporación	L/h	60,2
	US gallon/h	15,9
Producción horaria	Kg/h	120
	lb/h	264,6
Potencia de calefacción instalada	kW	72
Potencia eléctrica instalada	kW	74,25
CALEFACCIÓN GAS		
Poder de evaporación	L/h	72
	US gallon/h	17,383
Producción horaria	Kg/h	128,6
	lb/h	283,51
Potencia de calefacción instalada gas	kcal/h	77386
	Btu/h	307093
Potencia de calefacción instalada gas	kW	90
Potencia eléctrica instalada gas	kW	2,25
Consumo instantaneo gas propano (G31)	Kg/h	7,71
	lb/h	17
Consumo instantaneo gas natural (G20)	m^3/h	9,53
	cfm	5,61
Ø Entrada gas	BSPP ISO 228-1	3/4"
CALEFACCIÓN VAPOR		
Potencia de calefacción instalada vapor	kW	128
	Btu/h	436754
Potencia eléctrica instalada vapor	kW	2,25
Consumo de vapor (8 barG) - Estandar	kg/h	171
Consumo de vapor (116 psiG)	lb/h	206
Presión vapor	barG	7 - 12
	psiG	101,5 - 177
Entrada - salida vapor estandar	BSPT- ISO7.1	1"
Entrada vapor - salida condensados	NPT ANSI B1.20.1 Tapered	1"
Consumo vapor (5 barG) - Baja Presión	kg/h	147
Consumo vapor (72,5 psiG) - Baja Presión	lb/h	177,1
Presión vapor - Baja presión	barG	4 - 7
	psiG	58 - 101,5
Entrada - salida vapor - Baja presión	BSPT- ISO7.1	1" 1/2
CALEFACCIÓN ACEITE TÉRMICO		
Potencia de calefacción instalada	kW	128
Potencia eléctrica instalada	kW	2,25
Consumo de fluido (T max 175ºC)	m3/h	10
Conexión aceite térmico	BSP	1" 1/2

POTENCIA Y VENTILACIÓN			
Potencia motor tambor	kW	1,10	
Potencia motor ventilador	kW	1,1	
Caudal aire nominal	m³/h	3.000	
	cfm	1766	
Ø Evacuación de vahos	mm	300	
Ø Evacuación de vahos	inch	11,81	
EMISIÓN DEL CALOR			
Emisión de calor total máx.	kW	6,5	
	Btu/h	22124	
Emisión de calor frontal máx.	kW	2,9	
	Btu/h	9833	
CONEXIONES		E	G / S
Tensión 230V - I + N + T	Nº x mm² / A	-	-
Tensión 230V - III + T	Nº x mm² / A	-	4 x 2,5 / 25A
Tensión 400V - III + N + T	Nº x mm² / A	5 x 50 / 125A	5 x 2,5 / 25A
DIMENSIONES NETAS / D. CON EMBALAJE			
Ancho neto / bruto	mm	1.270 / 1.330	
	inch	50 / 52,4	
Profundidad neta / bruta	mm	1.366 / 1.455	
	inch	53,8 / 57,3	
Altura neta / bruta (* calefaccion desmontada)	mm	2.380 /*2.200	
	inch	93,7 / *86,6	
Peso neto / bruto	Kg	529 / 575	
	lb	1.166 / 1.268	
OTROS DATOS			
Nivel sonoro	dB	67	

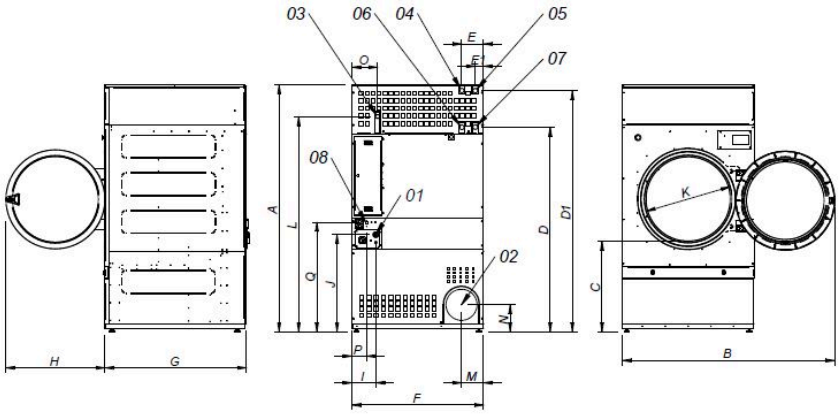

01 ACOMETIDA ELéCTRICA
02 SALIDA VAHOS Ø300
03 ENTRADA GAS 3/4"
04 ENTRADA VAPOR (DS-45) 1"
05 ENTRADA VAPOR (DS-60/80) 1"
06 SALIDA CONDENSADOS (DS-45) 1"
07 SALIDA CONDENSADOS (DS-60/80) 1"
08 CONEXIÓN ETHERNET (sólo disponible modelos CONTROL T2)

* Medida con patas montadas (30mm)

	A	B	C	D	D1	E	E1	F	G	H	I	J	K	L	M	N	O	P	Q
DS-45	2380*	2045	874	1981	2311	211	80	1270	1106	956	248	935	802	2088	214	240	244	160	1053
DS-60	2380*	2045	874	1981	2311	211	80	1270	1366	956	248	935	802	2088	214	240	244	160	1053
DS-80	2380*	2045	874	1981	2311	211	80	1270	1598	956	248	935	802	2088	214	240	244	160	1053