Primer

LS-14 T2
Lavadoras de alta velocidad

CONTROL T2

Pantalla táctil a color de 7'', programable y de fácil uso
Conexión USB. Incluye plataforma online para programar, telemetría, análisis de datos...mediante la IoT
Videos en pantalla: anuncios, instrucciones (útil para autoservicio)
37 idiomas
8 señales de dosificación estándar

FACTOR G

FACTOR G elevado de 500 (11 - 18 kg), de 450 (22 - 80 kg) y de 350 (100 - 120kg).
Reduce la humedad residual.

CONECTIVIDAD

PRIMERLINK - Conectividad IoT estándar y gratuita.
Servicio técnico remoto.
Gestión de lavanderías: OPL y autoservicio
Pago remoto: **App PRIMER LAUNDRY** (mod. LS-11 hasta LS-45C).

EFICIENCIA

Optimal KG.
Sistema de consumo inteligente: ajuste automático del consumo de agua y detergentes (estándar).
Preparado para conexión a depósitos de recuperación **SAVE**TANK y **SAVE**TANK **XL.**
Bajo consumo de agua.

VERSATILIDAD

Hechas a medida: personalización.
OPL < > Monedero / Fichero (mod. LS-11 a LS-45C).
Eléctrica < > Agua caliente.
Válvula desagüe < > Bomba (LS-11-14).
Wet Cleaning.

ERGONOMÍA

Fácil apertura y cierre de puerta.
Mayores diámetros de puertas:
- Ø 373 (11, 14 kg)
- Ø 460 (18, 22, 28 kg)
- Ø 560 (35, 45, 60, 80 kg)
- Ø 700 (100, 120 kg)

FÁCIL MANTENIMIENTO

Panel de mandos abatible: acceso fácil y ergonómico.
Menú técnico: estadísticas para técnicos.

OTROS

Mueble exterior en skinplate gris.
Tambor y cuba en acero inoxidable AISI 304.
Jabonera de 4 compartimentos.
Control de desequilibrio mediante variador.
Sistema de ayuda a la carga.
Certificaciones CB y WRAS. Opción ETL.
Certificación KIWA para el estándar REG4.

OPCIONES

- Licencia IoT - Primer Link
- PRIMER LAUNDRY App - Autoservicio (iOS / Android)
- Kit dosificación DQ-2. Incl. 2 bombas con el soporte guía apto hasta 4 bombas
- Dosificación extra DB-1
- Kit doble desagüe LS-14/18/22
- Kit bomba desagüe LS-11/14
- Prep. lavad. LS/RS-11 a 28 para conex. 3/4" depósitos SAVETANK XL
- Válvula normalmente cerrada LS-14
- Kit recirculación de agua LS-14. No disp. con SAVETANK
- Kit patas de LS-11-28
- Sistema pesaje LS-11 hasta LS-45C. Incl. kit con 6 señales dosific. extra
- Tarjeta de 6 señales dosificación extra LS-11 a LS-45C
- Junta puerta de silicona LS-11/14
- Apertura puerta contraria
- Modelo tropicalizado LS-11 - 45C / RS-11-80C
- Zócalo con cajón para MOPAS inox para LS-14
- Kit vapor LS-11/14/18/22
- Zócalo con cajón para MOPAS skinplate para LS-14
- Zócalo autoservicio inox para LS-14
- Zócalo autoservicio skinplate para LS-14
- Zócalo alineación base puerta a 850mm en inox LS-14
- Zócalo alineación base puerta a 850mm en skinplate LS-14
- Mueble inox LS-14
- Frontal y panel superior inox AISI 304 LS-14
- Kit watermark Australia
- 440 V III sin neutro 50/60 Hz LS-14 (marítimo)
- Sistemas de pago para autoservicio

TAMBOR	UNIT.	LS-14 T2	
Capacidad 1 / 9	Kg	14	
Capacidad 1 / 10	Kg	13	
Volumen	l	130	
Diámetro	mm	620	
Profundidad	mm	430	
DATOS GENERALES			
Velocidad de lavado / Velocidad de centrifugado	r.p.m.	50 / 1.204	
Factor G	-	500	
Fuerza mínima transmitida	KN	2,49 ±1,05	
Frecuencia fuerza dinámica	Hz	16,7	
Sonido	dB	< 70	
Versión autoservicio	-	SI	
Doble desagüe	-	OPC.	
Sistema de pesaje	-	OPC.	
Sistema de volcado	-	NO	
PUERTA			
Alto centro puerta / Alto base puerta	mm	700 / 440	
Diámetro	mm	373	
POTENCIA			
Motor	kW	1,1	
Calefacción mod. eléctrico	kW	9	
Potencia máxima mod. eléctrico	kW	9,4	
Potencia máxima mod. vapor y agua caliente	kW	1,1	
CONEXIONES		E	HW/S
Tensión 110V - I + N + T	Nº x mm² / A	-	-
Tensión 230V - I + N + T	Nº x mm² / A	2x10+T - 50A	2x1,5+T - 16A
Tensión 230V - III + T	Nº x mm² / A	3x4+T - 32A	-
Tensión 400V - III + N + T	Nº x mm² / A	4x1,5+T - 16A	-
Entrada de vapor (mod. vapor)	inch	1/2"	
Consumo máximo de vapor (mod. vapor)	Kg/h	8,5	
Entrada de agua	inch	3/4"	
Presión de red	Kg/cm²	2-4	
Consumo máximo de agua*	l / h	88,8*	
Desagüe	mm/inch	3"	
Capacidad de desagüe	Lit/min	200	
DIMENSIONES / DIMENSIONES CON EMBALAJE			
Ancho neto / Ancho bruto	mm	788 / 850	
Profundo neto / Profundo bruto	mm	869 / 1.015	
Alto neto / Alto bruto	mm	1.307 / 1.600	
Peso neto / Peso bruto	kg	236 / 274,5	
Volumen embalaje	m³	1,38	

* Programa nº 20: LS-11 a LS-80C con 75% de carga / LS-100C y 120C con 100% de carga.

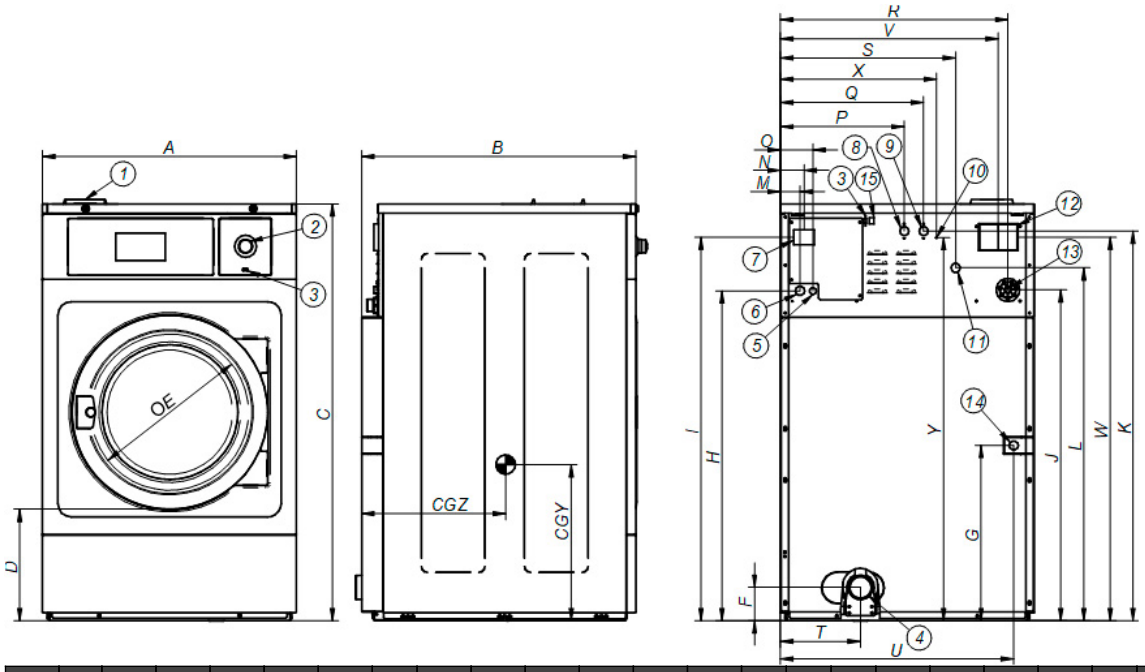

1. Jabonera
2. Paro de emergencia
3. Puerto USB
4. Desagüe
5. Conexión eléctrica bombas de jabón líquido
6. Conexión eléctrica
7. Interruptor general
8. Entrada de agua auxiliar
9. Entrada de agua caliente
10. Conexión a tierra
11. Entrada de agua fría
12. Rebosadero de agua
13. Conexión para jabón líquido
14. Conexión vapor
15. Puerto Ethernet
16. Luz lateral limpia

		A	B	C	D	E	F	G	H	I	J	K	L	M	N	O	P	Q	R	S	T	U	V	W	X	Y	CGY	CGZ
LS-14	mm	788	869	1.307	440	373	125	385	1.034	1.202	1.037	1.221	1.106	61	74	101	385	445	706	544	243	718	676	1.202	485	1.201	450	651
	inch	31,02	34,21	51,46	17,32	14,69	4,92	15,16	40,71	47,32	40,83	48,07	43,54	2,40	2,91	3,98	15,16	17,52	27,80	21,42	9,57	28,27	26,61	47,28	19,09	47,28	17,72	25,63