Primer

LP-10 T2
Lavadoras profesionales

ALTAS PRESTACIONES

FACTOR G elevado de 450.
Microprocesador T2, de fácil uso y totalmente programable con pantalla táctil de 4,3’’
8 señales de dosificación estándar.
2 entradas de agua (fría i caliente).
Microprocesador T2: de fácil uso y totalmente programable con pantalla táctil de 4,3".
Sistemas multipago.
Ciclos de lavado cortos (Potencia de calefacción de 6 kW)
Telemetría estándar: todos los datos del proceso de lavado (temperatura, niveles de agua) son almacenados en la lavadora.

CONECTIVIDAD

PRIMERLINK - Conectividad IoT estándar y gratuita.
Pago remoto: **APP PRIMER LAUNDRY**

VERSATILIDAD

OPL <> MONEDERO: Modelo estándar fácilmente transformable.
ELÉCTRICA <> AGUA CALIENTE: Modelo eléctrico fácilmente configurable a agua caliente.
BOMBA <> VÁLVULA DESAGÜE: Modelo estándar fácilmente transformable.
UNIDAD <> APILADA: La lavadora permite apilar una secadora encima.
Preparadas con prestaciones Wet Cleaning.
Ideal para muchos sectores: restaurantes, gimnasios, campings, lavado de mopas, apartamentos, lavanderías, autoservicio, tintorerías, guarderías, etc.

EFICIENCIA

Sistema de pesaje inteligente: ajuste automático de agua y químicos
Optimal KG: indicación manual del peso de la carga.

ROBUSTEZ

Mueble exterior en skinplate gris.
Puerta robusta de aluminio.
Cuba, tambor y palas del tambor en acero inoxidable AISI-304.
Sin mufla. Más fácil de reparar y limpiar.
Soporte de rodamientos y rodamientos industriales (hasta 20.000 horas de trabajo).
Mismo motor y variador que lavadoras DOMUS industriales DHS.
Bloqueo de puerta industrial y robusto.

OTROS

Lavadoras flotantes de alto centrifugado, sin necesidad de anclaje al suelo.
Jabonera con 4 compartimentos.
Certificaciones CB y WRAS.
Certificación KIWA para el estándar REG4.

OPCIONES

- Licencia IoT - Primer Link
- PRIMER LAUNDRY App - Autoservicio (iOS / Android)
- Kit bombas dosificación DQ-2. (2 bombas incl.)
- Bomba de dosificación extra DB-1
- Kit doble desagüe LP 8/10 - Solo modelo válvula
- Kit transformación bomba a válvula
- Kit transformación válvula a bomba desagüe
- Junta puerta de silicona LP 8/10
- Apertura puerta contraria
- Modelo tropicalizado
- Jabonera superior LP
- Tarjeta de 6 señales extra de dosificación para LP 8/10
- Válvula normalmente cerrada
- Zócalo ergonomía LP-DP en skinplate
- Zócalo ergonomía LP-DP en acero inox
- Zócalo para mopas LP 8/10 en skinplate
- Zócalo para mopas LP 8/10 en acero inox
- Zócalo recuperador de agua LP 8/10 en skinplate
- Zócalo recuperador de agua LP 8/10 en acero inox
- Mueble inox AISI 304
- Kit de auto desbloqueo de la puerta
- 440V III 50/60 Hz sin N 8-10
- 110-120 V I N 50/60Hz
- Sistemas de pago para autoservicio

info@primer.es | www.primer.es | export@primerlaundry.com

CAPACIDAD Y TAMBOR	UNIT.	LP-10 T2	
Capacidad 1/9	Kg	11	
Capacidad 1/10	Kg	10	
Volumen	l	100	
Diámetro	mm	532	
Profundidad	mm	425	
DATOS GENERALES			
Velocidad de lavado / Velocidad de centrifugado	r.p.m.	50/1250	
Factor G	-	450	
Fuerza máxima transmitida	KN	1,57±0,53	
Frecuencia fuerza dinámica	Hz	18,33	
Sonido	dB	<70	
Versión autoservicio	-	YES	
Doble desagüe	-	OPC(*)	
Sistema de pesaje / Sistema de volcado	-	NO	
Opción SLUICE	-	NO	
PUERTA			
Alto centro puerta / Alto base puerta	mm	537/280	
Diámetro	mm	373	
POTENCIA			
Motor	kW	0,75	
Calefacción mod. eléctrico	kW	6	
Potencia máxima mod. Eléctrico	kW	6,25	
Potenxia máx. mod. vapor y agua caliente	kW	0,75	
CONEXIONES		E	HW/S
Tensión 110 V I + N +T	Nº x mm² / A	-	2x1,5+T - 16A
Tensión 230 V I + N +T	Nº x mm² / A	2x6+T - 40A	2x1,5+T - 16A
Tensión 230 V III + T	Nº x mm² / A	3x2,5+T - 20A	-
Tensión 400 V III + N + T	Nº x mm² / A	4x1,5+T - 16A	-
Entrada de vapor (mod. Vapor)	inch	NO	
Consumo máximo de vapor (mod. Vapor)	Kg/h	-	
Entrada de agua	inch	3/4"	
Presión de red	Kgs/cm²	2-4	
Consumo máximo de agua*	Lit/h	-	
Desagüe	mm/inch	2"	
Capacidad de desagüe	Lit/min	140	
DIMENSIONES			
Ancho neto	mm	680	
Profundo neto	mm	742	
Alto neto	mm	1040	
Peso neto	Kg	155	
DIMENSIONES CON EMBALAJE			
Ancho bruto	mm	710	
Profundo bruto	mm	832	
Alto bruto	mm	1158	
Peso bruto	Kg	166	
Volumen embalaje	m³	0,68	

* Programa nº20, 75% de carga

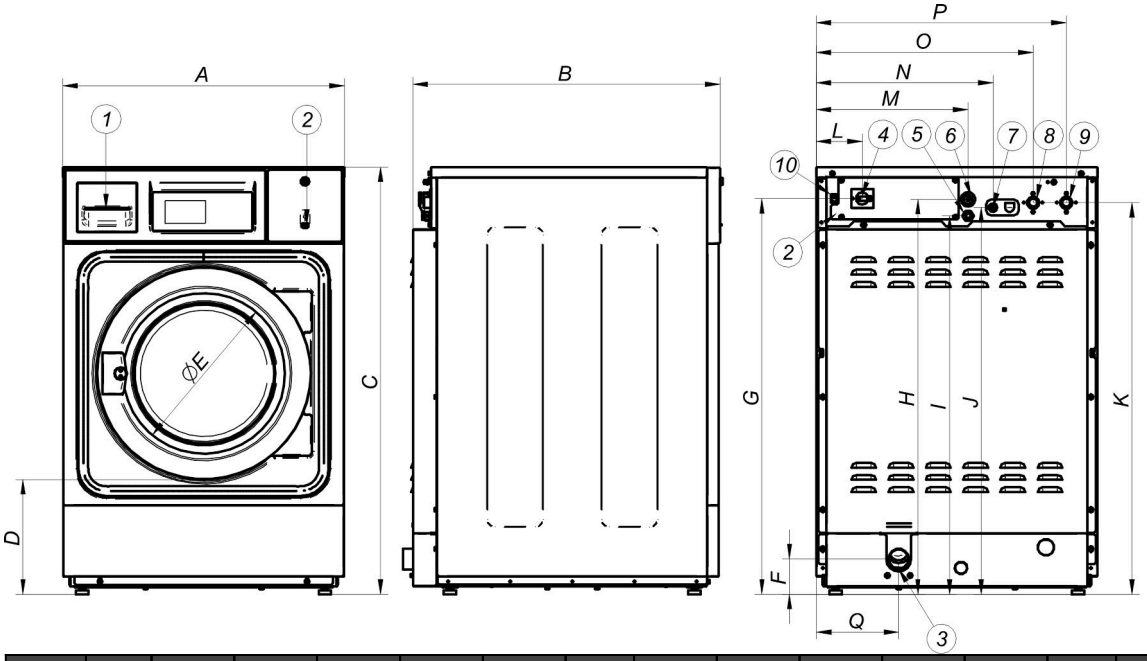

1. Jabonera
2. Puerto USB
3. Válvula de desagüe*
4. Interruptor general
5. Conexión eléctrica bombas jabón líquido
6. Conexión eléctrica
7. Entrada para jabón líquido
8. Entrada agua fría
9. Entrada agua caliente
10. Puerto ethernet.

		A	B	C	D	E	F	G	H	I	J	K	L	M	N	O	P	Q*
LP-10	mm	680	742	1.040	278	373	86	964	962	922	942	954	110	366	427	524	603	199
	inch	26,77	29,21	40,49	10,94	14,69	3,39	37,95	37,87	36,30	37,09	37,56	4,33	14,41	16,81	20,63	23,74	7,83